Buse et nez de presse

SOMMAIRE :

Page	Exemples de fabrications	Secteurs d'utilisations courants
1	Sommaire	
2	Nez de presse / Buses machines	Injection / Transformation
3	Embout de buse avec torpille	Tous secteurs liés à l'injection
4	Buse à conduction thermique avec pointe rapportée	Tous secteurs liés à l'injection
5	Embout de buse type pointe	Tous secteurs liés à l'injection
6	Embout passage direct – mini carotte	Tous secteurs liés à l'injection
7	Buse centrale de moule	Tous secteurs liés à l'injection
8	Photos diverses	
9		
10		
11		
12		
13		
14		
15		
16		
17		
18		
19		
20		

Notes :

Données non contractuelles

Voir aussi nos fiches techniques dédiées à nos autres fabrications et procédés spécifiques :

Broches
Broches de dévissage
Buses d'injection (embouts)
Nez de presse
Colonnes de guidage
Éjecteurs cylindriques
Éjecteurs lames
Éjecteurs tubulaires
Empilages moulants
Empreintes moulantes
Noyaux expansibles
Obturateurs
Pièces de précision en bronze
Pinces de serrage
Chiens de serrage
Poinçons
Soupapes
…
Forage profond
Rodage cylindrique intérieur
Tournage CN 5 axes
Ténifer
Rectification cylindrique
Rectification exter
Rectification inter
Rectification CN
Rectification axe C
Rectification plane
Rectification de forme
Rectification de profil
Rectification centerless
…

Nez de presse / Buse machine :

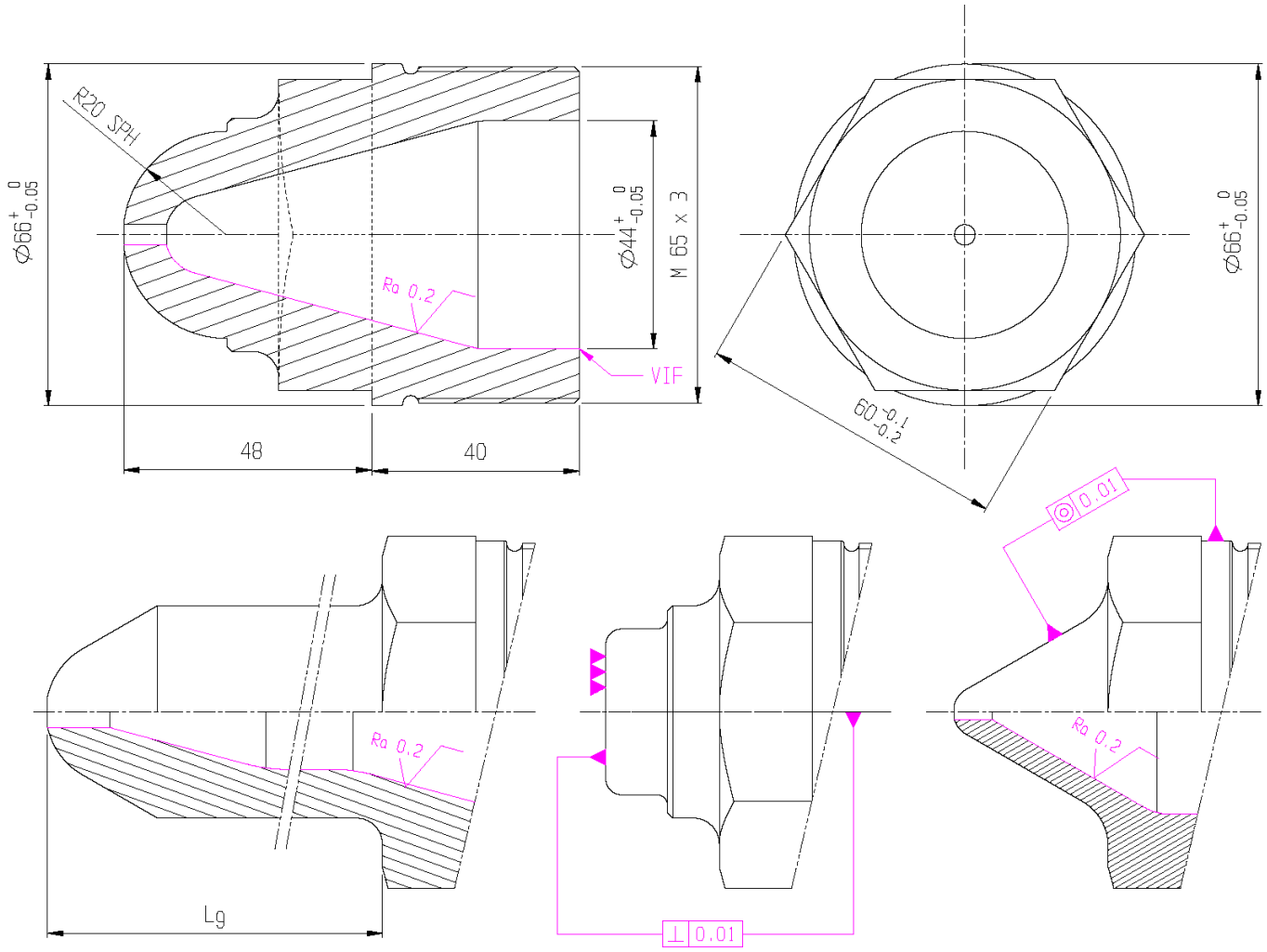

Spécificités :

- Concentricité contact moule / centrage sur fourreau (◎ < 0.01)
- Toutes formes et dimensions
- Écoulement matière poli
- Logement sonde de régulation possible (thermocouple)
- Aciers inoxydables possibles
- Tous types de revêtements anti-usure, anti-collage, anti-grippage, anti-corrosion etc…

Notes :

……

……

……

……

……

……

……

……

……

…… *Données non contractuelles*

Embout de buse avec torpille :

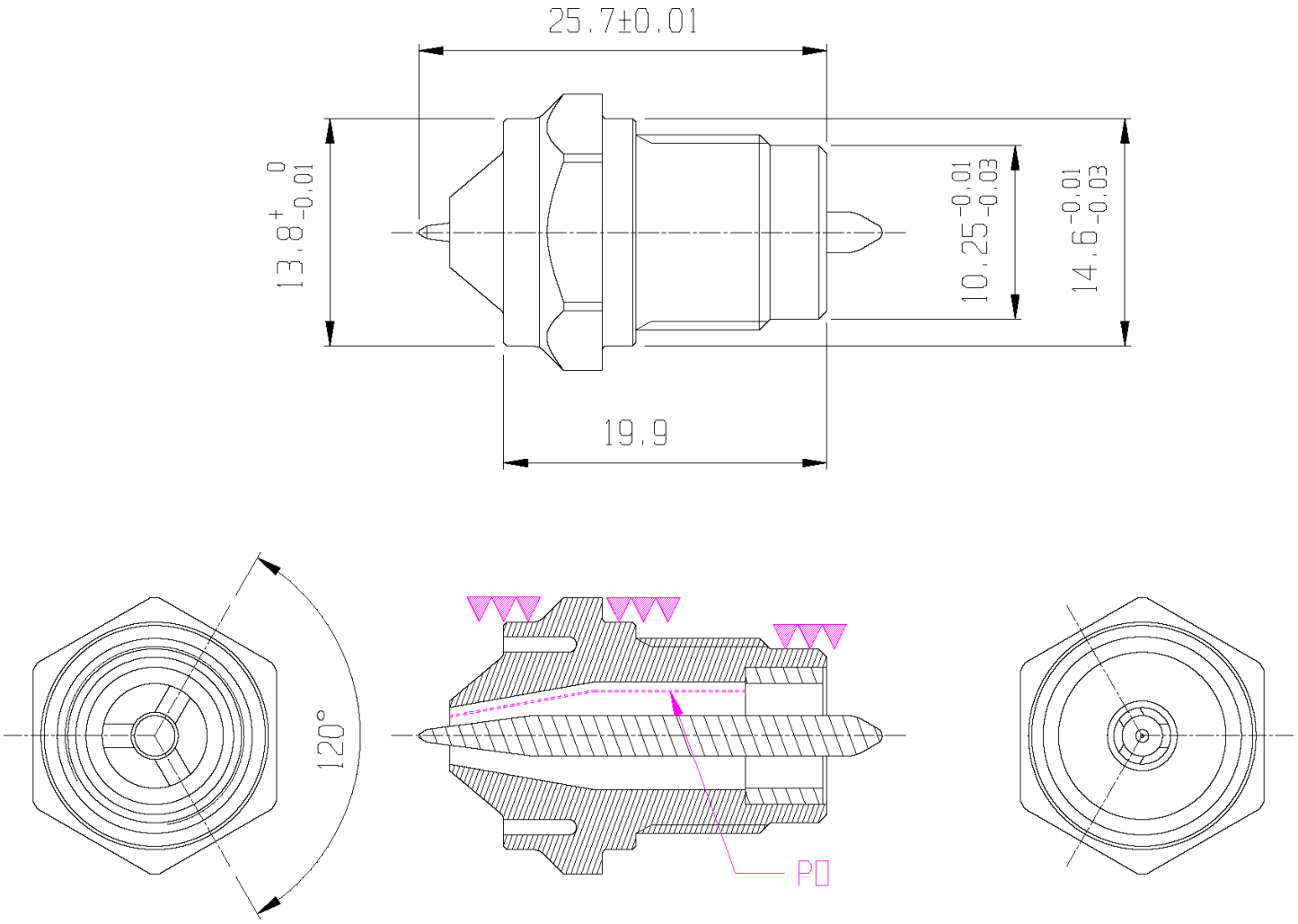

Spécificités :

- Concentricités de la pointe par rapport au centrage sur la buse (◎ 0.02)
- Ecoullements matière polis
- Tous types de matériaux (bronze, acier, TZM etc…)
- Pointe haute dureté (> 60 HRC)
- Tous types de revêtements anti-usure, anti-collage, anti-grippage, anti-corrosion etc…

Notes :

.....

.....

.....

.....

.....

.....

.....

.....

.....

.....

..... *Données non contractuelles*

Buse à conduction thermique avec pointe rapportée :

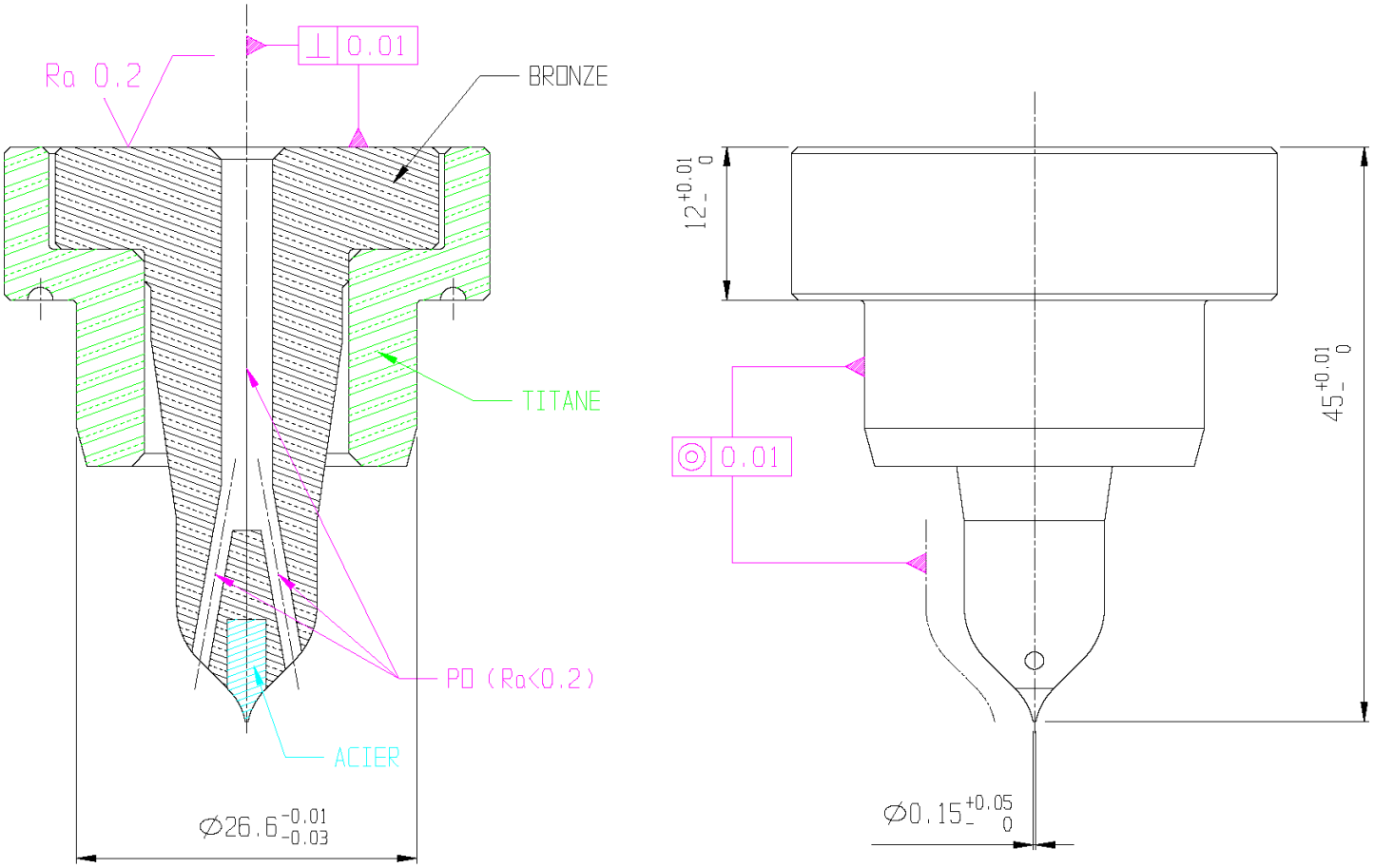

Spécificités :

- Concentricité des centrages dans le moule et de la pointe (◎< 0.01)
- Toutes dimensions possibles (Hauteurs, diamètres, passages matière etc…)
- Passages matière polis
- Matériaux adaptés (Titane pour l'isolation et bronze pour la conduction)
- Pointe en acier ou en carbure possible pour la résistance à l'érosion
- Tous types de revêtements anti-usure, anti-collage, anti-grippage, anti-corrosion etc…

Notes :

……

……

……

……

……

……

……

……

……

……

…… *Données non contractuelles*

Embout de buse type pointe :

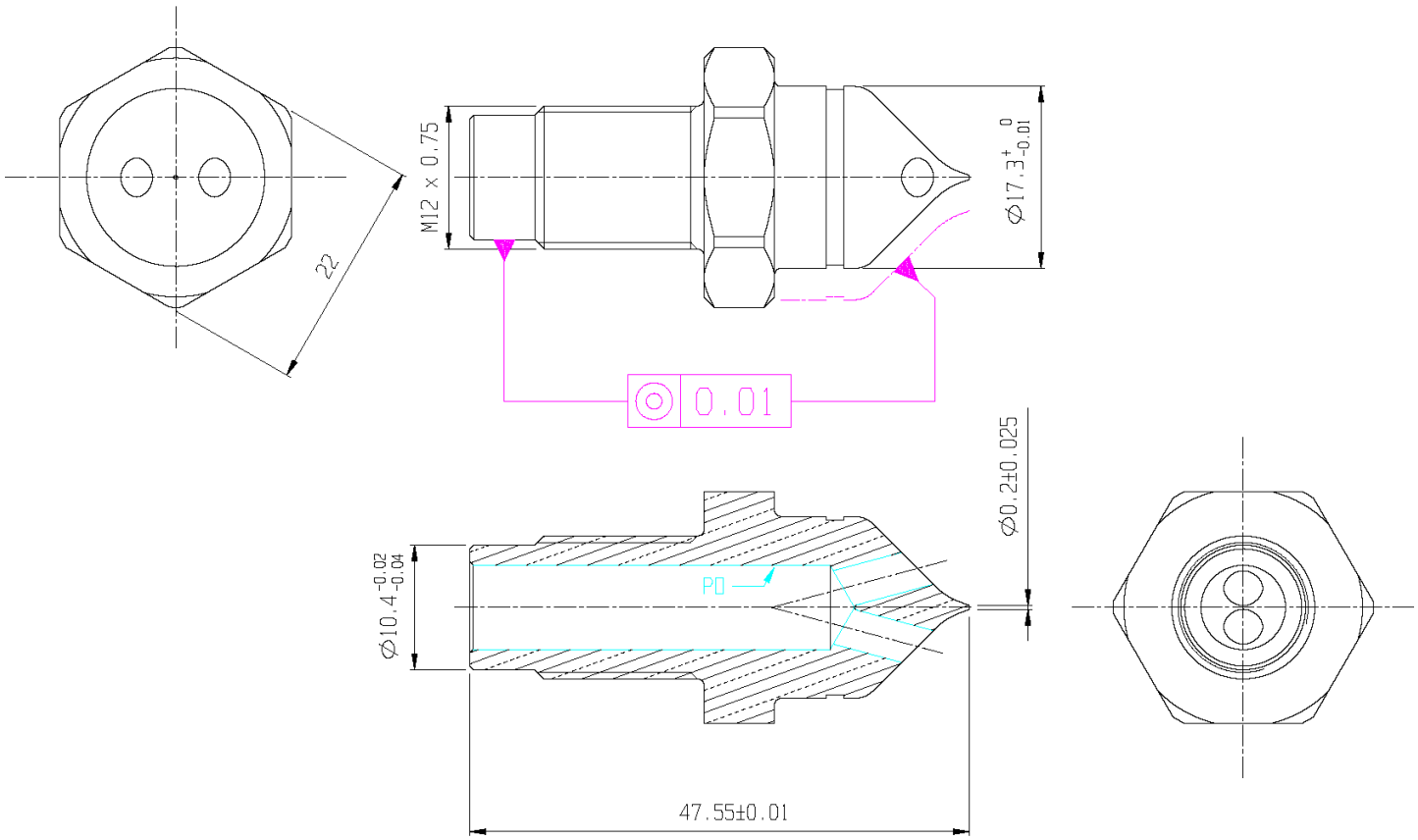

Spécificités :

- Concentricité des centrages dans la buse et de la pointe (◎< 0.01)
- Toutes dimensions possibles (Longueur, diamètres, passages matière etc…)
- Passages matière polis
- Tous types de matériaux (bronze, acier, TZM etc…)
- Pointe en acier ou en carbure pour la résistance à l'érosion possible
- Tous types de revêtements anti-usure, anti-collage, anti-grippage, anti-corrosion etc…

Notes :

……

……

……

……

……

……

……

……

……

…… *Données non contractuelles*

Embout de buse à passage direct – mini-carotte :

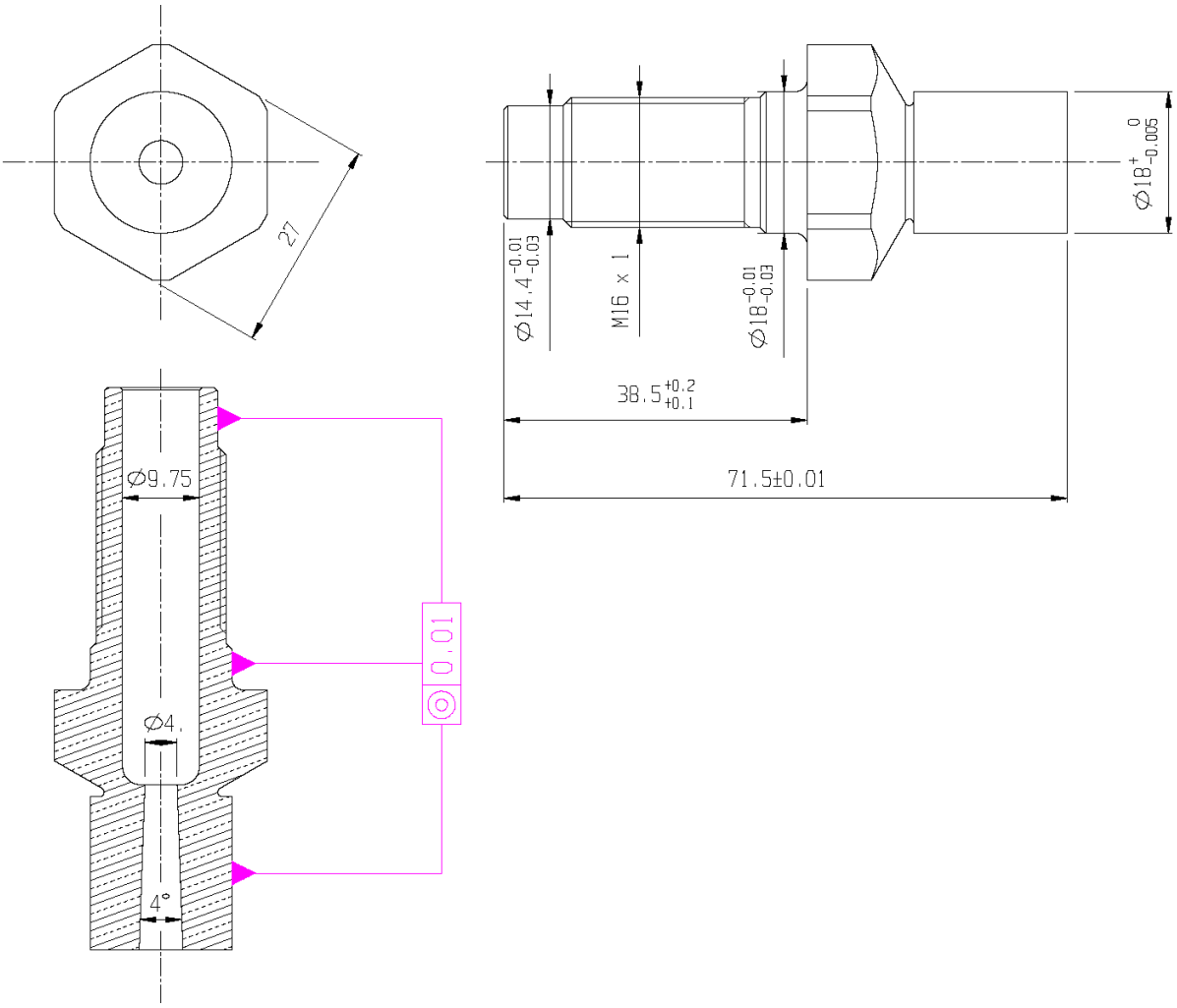

Spécificités :

- Concentricité des centrages dans la buse et du passage matière (◎< 0.01)
- Toutes dimensions possibles (Longueur, diamètres, passages matière etc…)
- Forme moulante possible en extrémité
- Passages matière polis
- Tous types de matériaux (bronze, acier, TZM etc…)
- Tous types de revêtements anti-usure, anti-collage, anti-grippage, anti-corrosion etc…

Notes :

.....

.....

.....

.....

.....

.....

.....

.....

.....

.....

..... *Données non contractuelles*

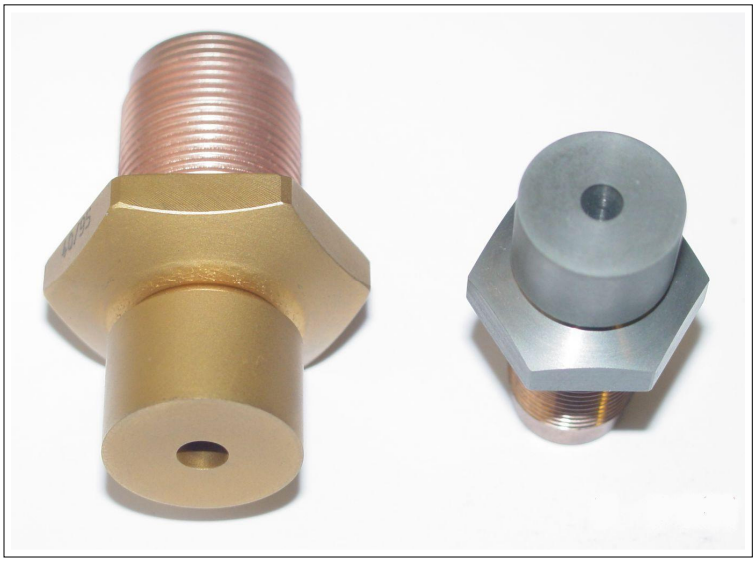

Buse centrale de moule :

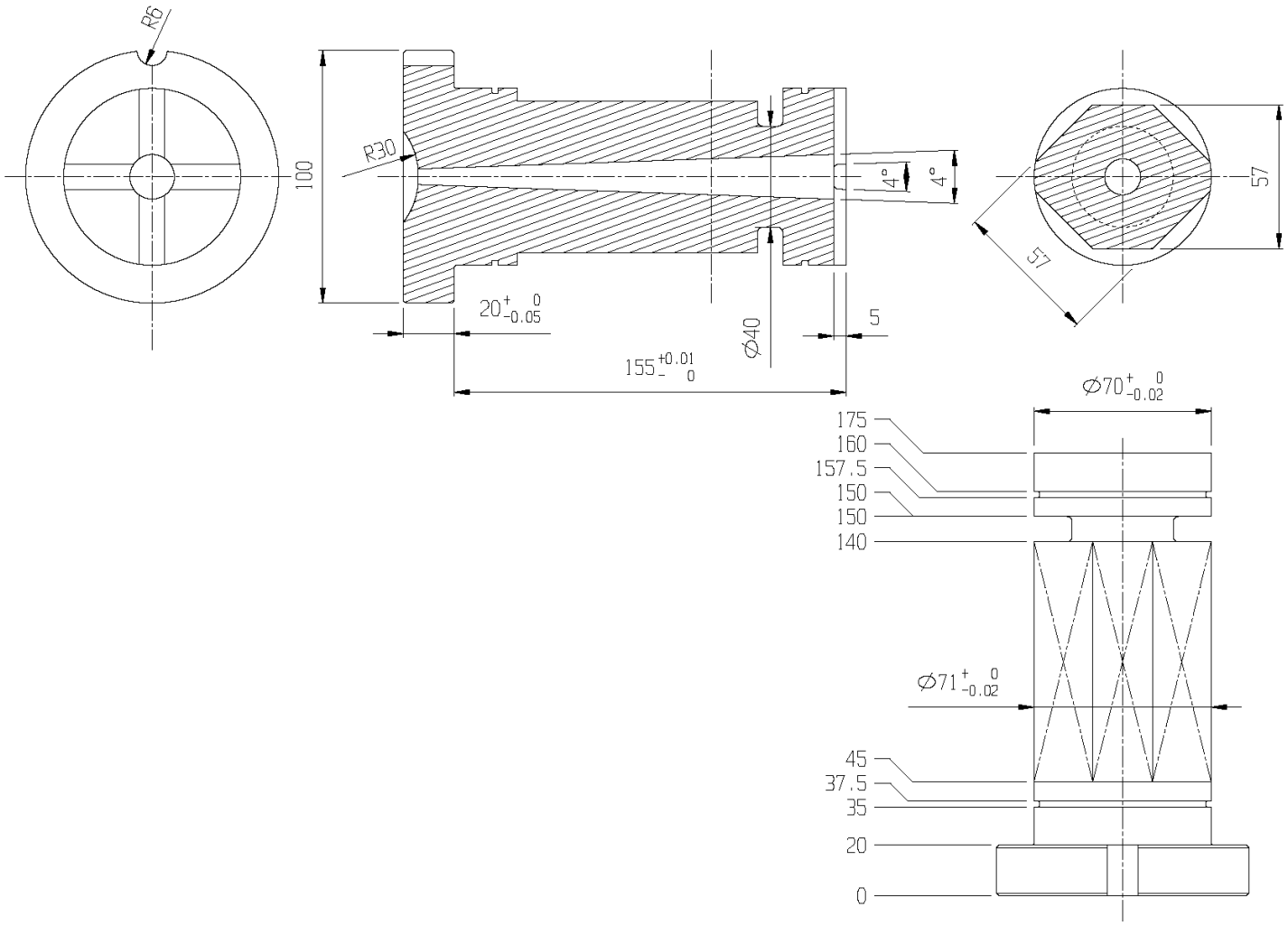

Spécificités :

- Concentricité des centrages dans le moule et du reçu de buse (◎< 0.01)
- Toutes dimensions possibles (Longueur, diamètres, passages matière etc…)
- Rayon, face ou cône pour buse de presse
- Angle de dépouille à la demande
- Passages matière polis
- Avec ou sans régulation
- Tous types de matériaux (bronze, acier, aciers inoxydables etc…)
- Tous types de revêtements anti-usure, anti-collage, anti-grippage, anti-corrosion etc…

Notes :

……

……

……

……

……

……

……

……

……

…… *Données non contractuelles*

Buse et nez de presse