Obturateurs

SOMMAIRE :

Page	Exemples de fabrications	Secteurs d'utilisations courants
1	Sommaire	
2	Guide d'obturateur canaux chauds	Tous secteurs /
3	Aiguille cylindrique	Tous secteurs /
4	Obturateur grande	Tous secteurs /
5	Obturateur buse de presse	Injection / Transformation
6	Extrémités obturateurs	Tous secteurs /
7	Photos diverses	
8		
9		
10		
11		
12		
13		
14		
15		
16		
17		
18		
19		
20		

Notes :

.....

.....

.....

.....

.....

.....

.....

.....

.....

.....

.....

.....

.....

.....

.....

.....

.....

..... *Données non contractuelles*

Voir aussi nos fiches techniques dédiées à nos autres fabrications et procédés spécifiques :

Broches	*Empreintes moulantes*	*Forage profond*	*Rectification plane*
Broches de dévissage	*Noyaux expansibles*	*Rodage cylindrique intérieur*	*Rectification de forme*
Buses d'injection (embouts)	*Obturateurs*	*Tournage CN 5 axes*	*Rectification de profil*
Nez de presse	*Pièces de précision en bronze*	*Ténifer*	*Rectification centerless*
Colonnes de guidage	*Pinces de serrage*	*Rectification cylindrique*	*…*
Éjecteurs cylindriques	*Chiens de serrage*	*Rectification exter*	
Ejecteurs lames	*Poinçons*	*Rectification inter*	
Éjecteurs tubulaires	*Soupapes*	*Rectification CN*	
Empilages moulants	*…*	*Rectification axe C*	

Guide d'obturateur canaux chauds :

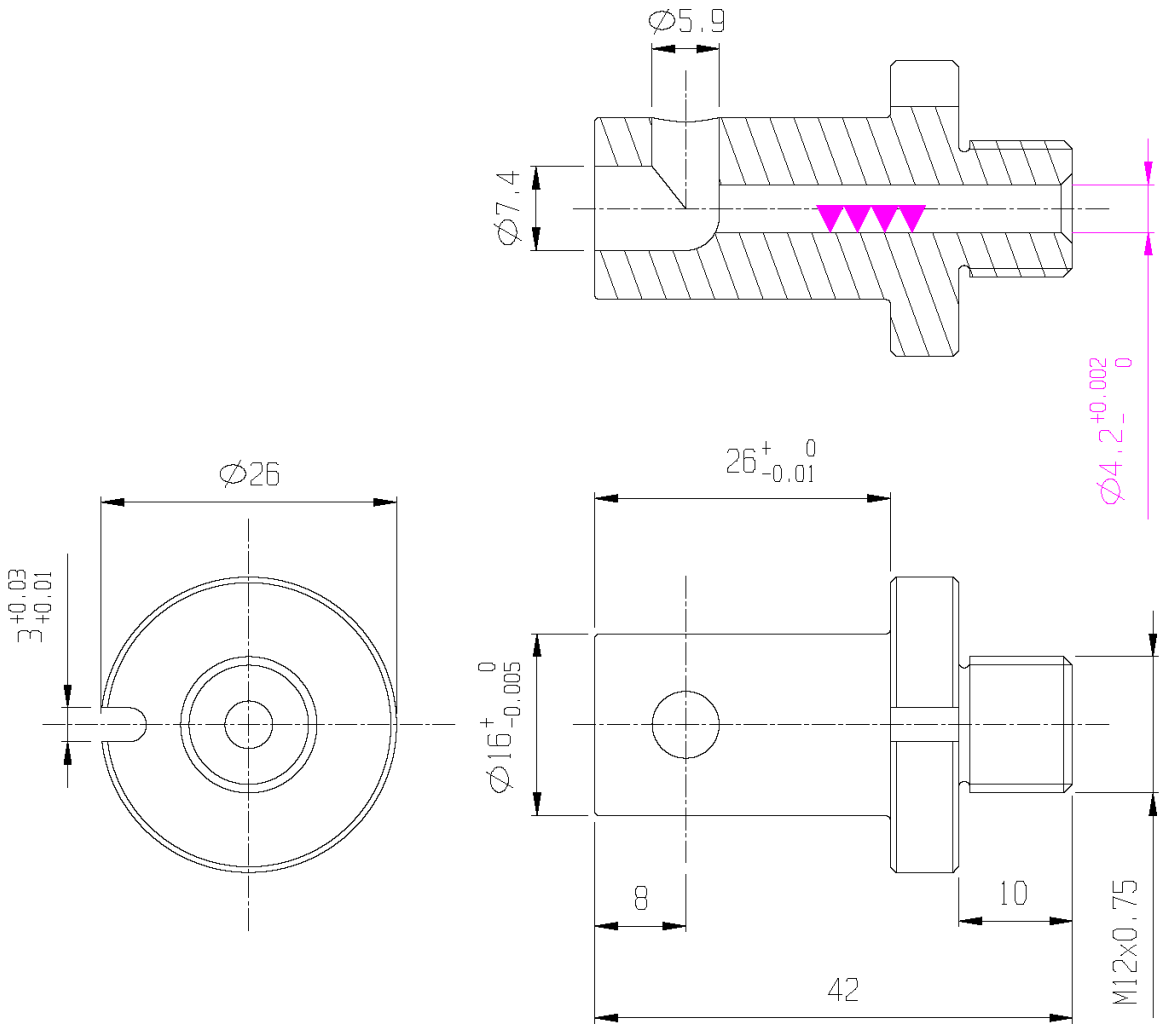

Spécificités :

- Grande précision dimensionnelle et géométrique du diamètre de guidage de l'obturateur (IT ≈ 0.002)
- Guidage aiguille rodé (Ra < 0.10)
- Concentricité des guidages garantie (◎< 0.01)
- Passages matière polis
- Aciers inoxydables possibles
- Dureté à cœur jusqu'à 60 HRC et plus en fonction des aciers
- Nitruration possible <u>à l'intérieur du diamètre de guidage</u> en fonction des aciers utilisés (TENIFER → 950 < Hv 0.5 < 1200)

Notes :

.....

.....

.....

.....

.....

.....

.....

.....

..... *Données non contractuelles*

Aiguille cylindrique :

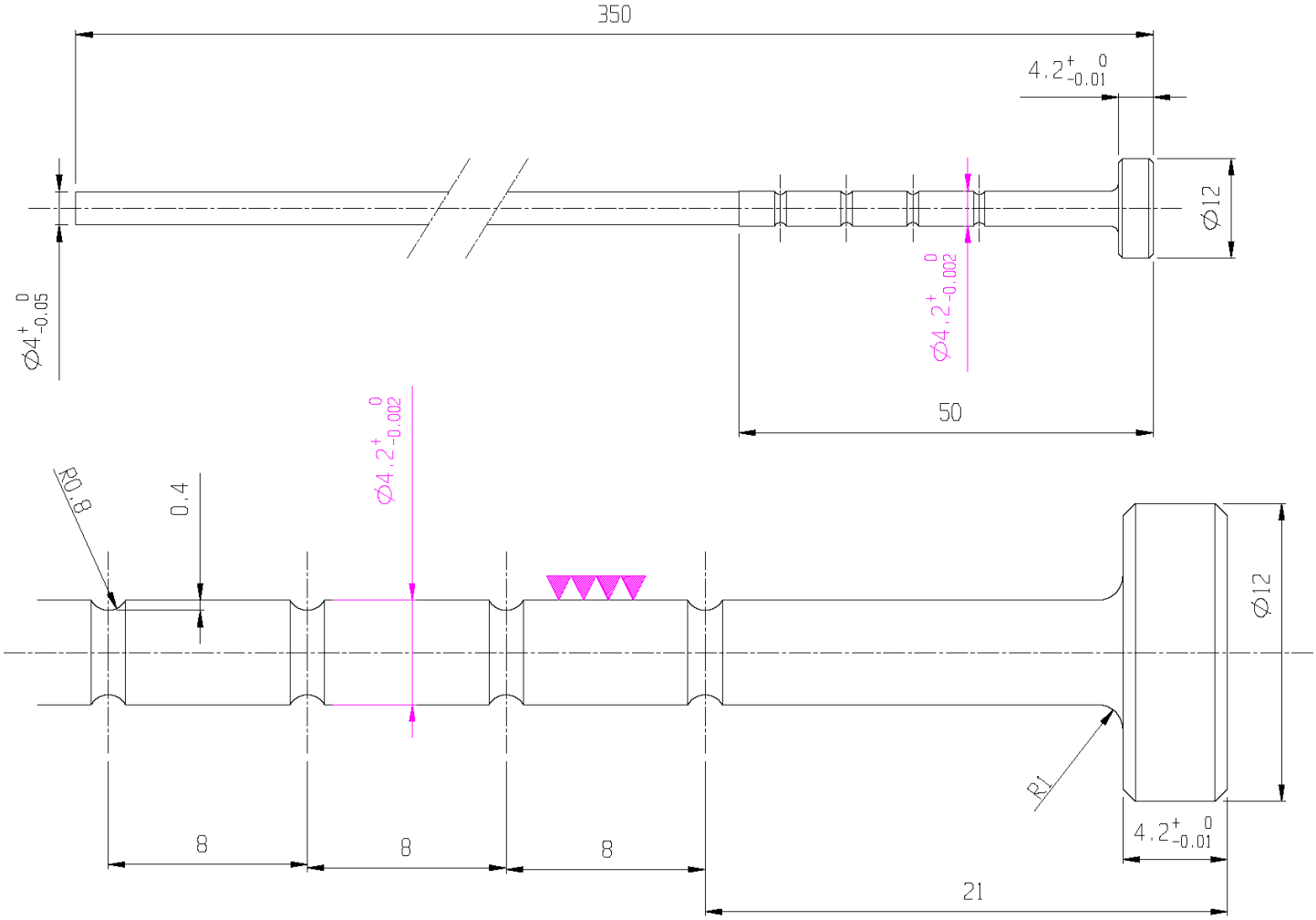

Spécificités :

- Grande précision dimensionnelle et géométrique du diamètre de guidage (IT ≈ 0.002)
- Diamètre de guidage rectifié - poli (Ra < 0.10)
- Rectitude garantie (— < 0.01)
- Avec ou sans revenu tête
- Gorges rectifiées rayonnées
- Aciers inoxydables possibles
- Dureté à cœur jusqu'à 60 HRC et plus en fonction des aciers
- Nitruration possible en fonction des aciers utilisés (TENIFER → 950 < Hv 0.5 < 1200)
- Tous types de revêtements anti-usure, anti-collage, anti-grippage, anti-corrosion etc…

Notes :

.....

.....

.....

.....

.....

.....

.....

..... *Données non contractuelles*

Obturateur grande longueur :

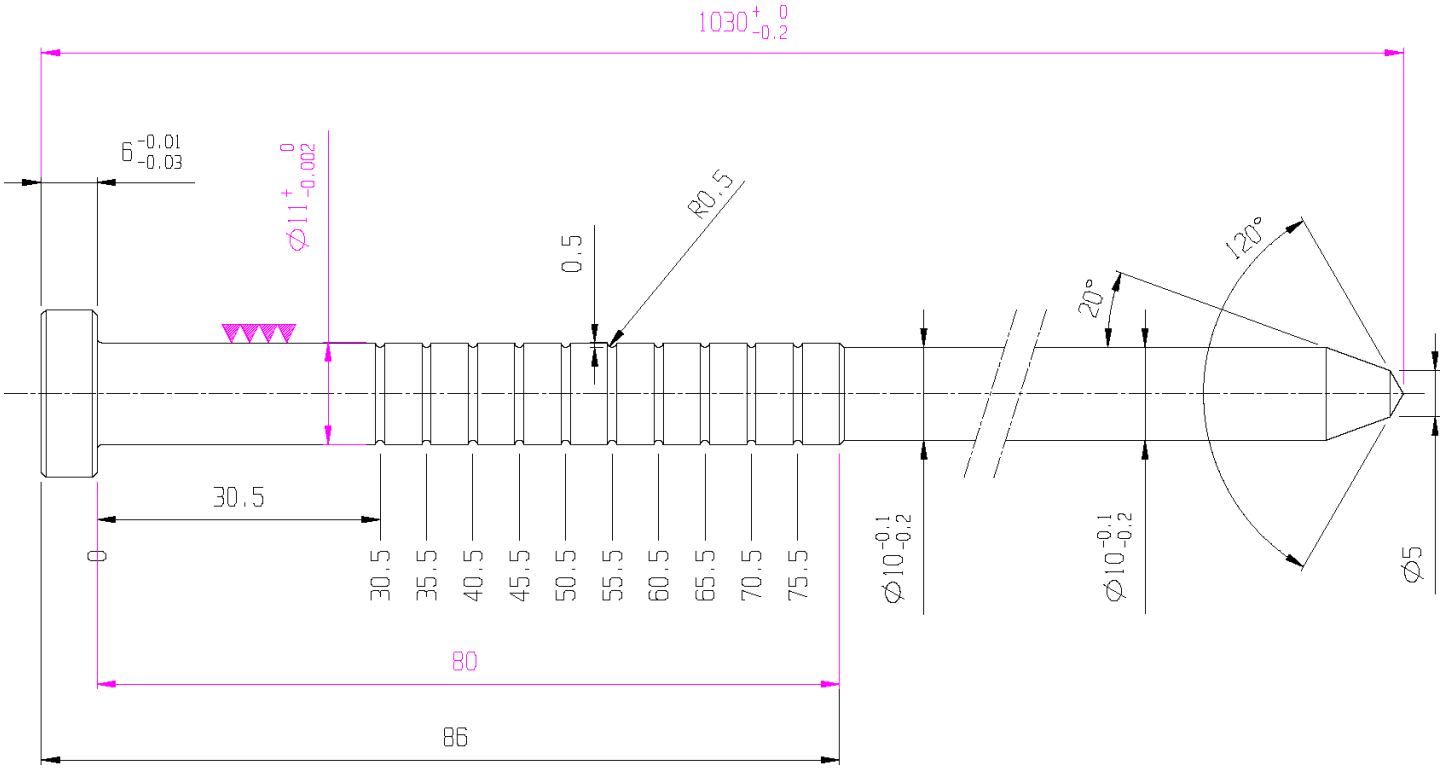

Spécificités :

- Grande précision dimensionnelle et géométrique du diamètre de guidage (IT ≈ 0.002)
- Grande longueur (Lg > 1000)
- Diamètre de guidage rectifié - poli (Ra < 0.10)
- Rectitude garantie (— < 0.01)
- Avec ou sans revenu tête
- Gorges rectifiées rayonnées
- Forme obturation sur demande (rectifiée & concentrique → ◎ < 0.01)
- Aciers inoxydables possibles
- Dureté à cœur jusqu'à 60 HRC et plus en fonction des aciers
- Nitruration possible en fonction des aciers utilisés (TENIFER → 950 < Hv 0.5 < 1200)
- Tous types de revêtements anti-usure, anti-collage, anti-grippage, anti-corrosion etc…

Notes :

.....

.....

.....

.....

.....

.....

.....

..... *Données non contractuelles*

Obturateur buse de presse :

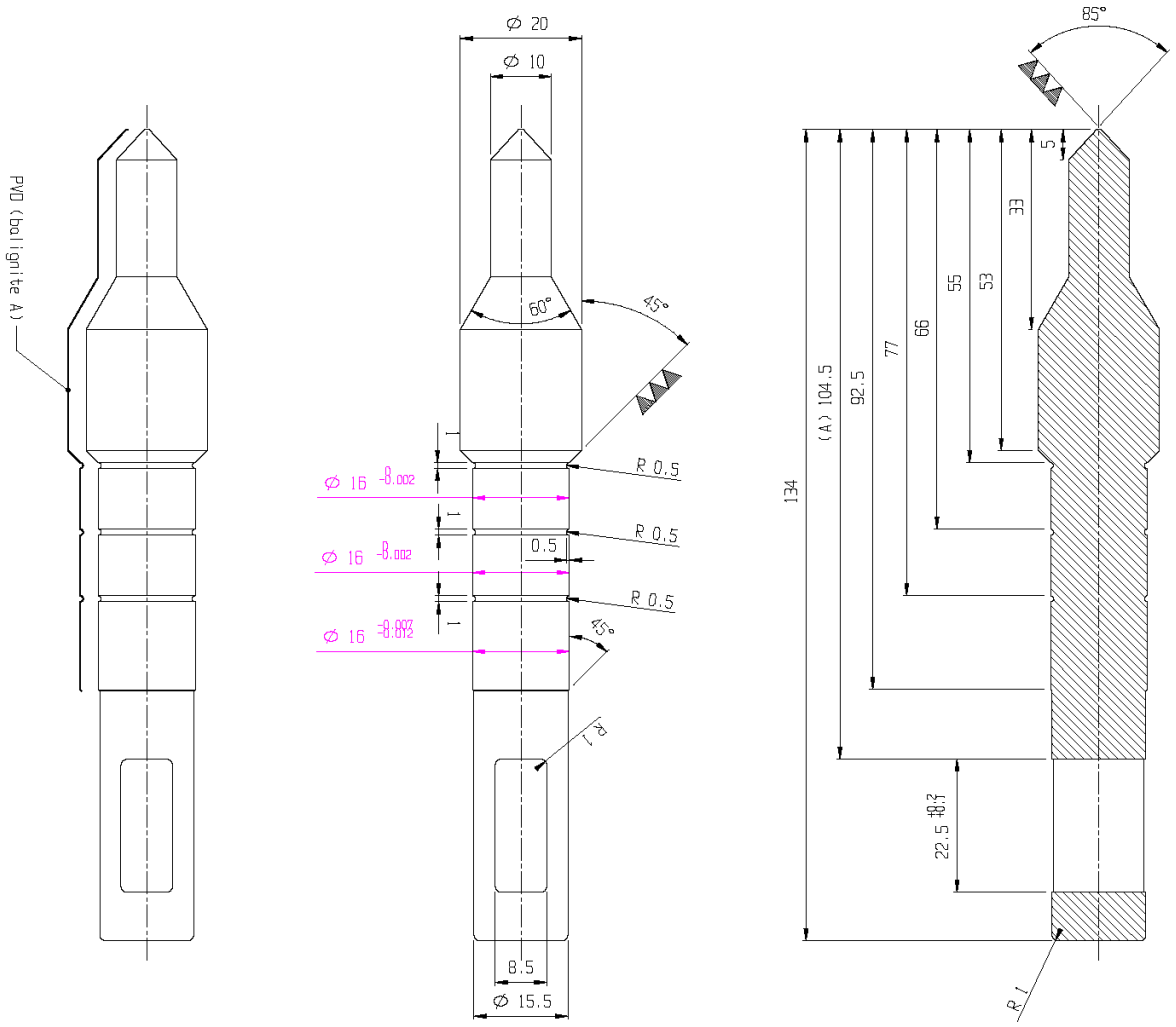

Spécificités :

- Grande précision dimensionnelle et géométrique du diamètre de guidage (IT ≈ 0.002)
- Diamètre de guidage rectifié - poli (Ra < 0.10)
- Concentricités garanties entre guidages et fermetures (◎ < 0.01)
- Gorges rectifiées rayonnées
- Forme obturation sur demande (rectifiée & concentrique → ◎ < 0.01)
- Aciers inoxydables possibles
- Dureté à cœur jusqu'à 60 HRC et plus en fonction des aciers
- Nitruration possible en fonction des aciers utilisés (TENIFER → 950 < Hv 0.5 < 1200)
- Tous types de revêtements anti-usure, anti-collage, anti-grippage, anti-corrosion etc…

Notes :

.....

.....

.....

.....

.....

.....

.....

.....

..... *Données non contractuelles*

Extrémités obturateurs :

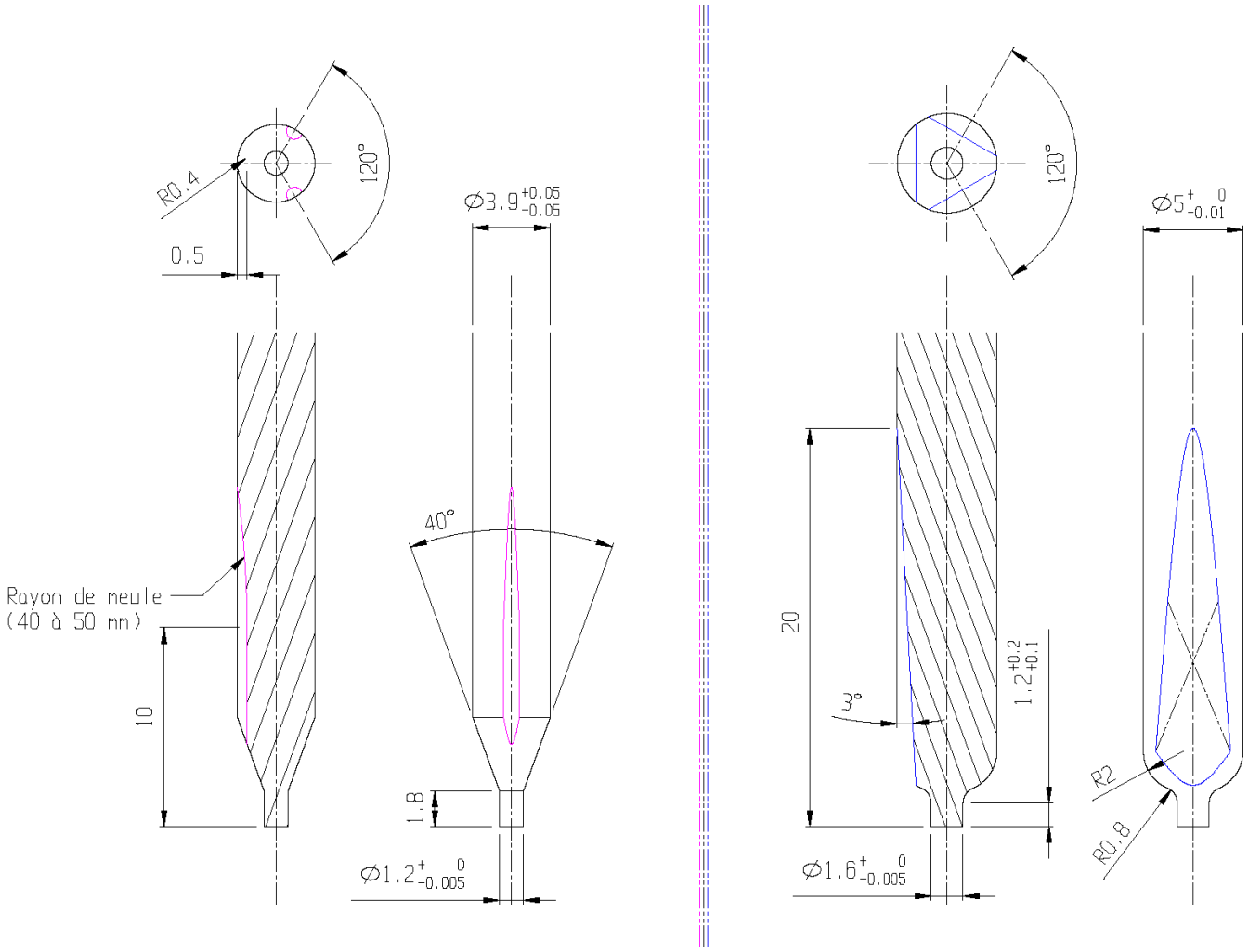

Spécificités :

- Toutes formes de passage matière possibles
- Formes rectifiées
- Polissage possibles
- Précision des diamètres de fermetures
- Précision des cônes de fermetures
- Concentricité des guidages et des fermetures garantie (◎< 0.01)
- Garantie des angles vifs si nécessaire
- Autres caractéristiques : → → → → → voir pages précédentes.

Notes :

.....

.....

.....

.....

.....

.....

.....

.....

.....

..... *Données non contractuelles*